Dati tecnici

Nome pompa EGO SLIM 65-120

Committente	Data 30/12/2024	Società
Contatto	Art. N°	Rilasciato da
Telefono	Offerta	Telefono
e-mail	ID offerta	e-mail

Dati d'esercizio richiesti

1	Pompa tipo	FLANGED CIRCULATORS	Fluido		Acqua
2	Numero pompe / Riserva	1 / 0	Temperatura mezzo	°C	20
3	Portata m³/h		Viscosità cinematica	mm²/s	1.005
4	Prevalenza m		Tensione di vapore	bar	0.0234
5	Prevalenza geodetica m		Valore PH		
6	Pressione all'entrata (pin) bar	0	Densità	kg/m³	998.3
7	NPSH disponibile nell'impianto		Materia solida	Weight %	0
8	Temperatura ambiente °C	20			

Pompa

9	Nome pompa	EGO SLIM 65-120	Frequenza		Hz	50
10	Modello	FLANGED CIRCULATORS	Installazione			Single Circolation
11	Costruttore	EBARA	Girante Diametro	Max.	mm	0
12	Velocità 1/min	3900		Progettata	mm	
13	No. of Stage	1		Min.	mm	0
14	Raccordo Lato aspirazione		Portata	operativo	m³/h	
15	Raccordo Lato mandata			Max-	m³/h	50.1
16	Max. pressione esercizio bar	10		Min-	m³/h	6
17	Shut-off head bar	1.18	Prevalenza	operativo	m	
18	Peso complessivo kg	Vedi la tabella "Dimensioni".		- (Qmax.)	m	0.1
19	Potenza assorbita kW			- (Qmin.)	m	11.0
20			Max. Shaft Power at max. impeller		kW	0.80
21	NPSH richiesto dalla pompa m		Rendimento		%	

Materials

22	Girante	PES GF 30		
23	Corpo a spirale	Gray cast iron with cataphoresis protection		
24	Albero	AISI 420		
25				
26				
27				

Motore

28	Costruttore	EPE Standard	Classe di isolamento		F
29	Tipo	EGO SLIM 65-120_230_Single Phase	Fasi		1~
30	Progettazione dedicata	- / 50 Hz / Coppie polari 1	Dimensioni telaio		
31	Potenza nominale kW		Peso	kg	
32	Numero di poli	2	Tensione elettrica	V	230
33	Velocità 1/min	3900	Corrente elettrica	A	3.7
34	Grado di protezione	IP 44			
35					

Remarks

EBARA

Curva caratteristica

Nome pompa EGO SLIM 65-120

Committente	Data 30/12/2024	Società
Contatto	Art. N°	Rilasciato da
Telefono	Offerta	Telefono
e-mail	ID offerta	e-mail

Dati d'esercizio richiesti

1	Portata	m³/h	
2	Prevalenza	m	
3	Prevalenza geodetica	m	

Pompa

Flusso d'esercizio	m³/h		Girante Diametro Progettata	mm	
Prevalenza d'esercizio	m		Frequenza	Hz	50
			Velocità	1/min	3900

Acqua; 20°C; 998.3kg/m³; 1mm²/s

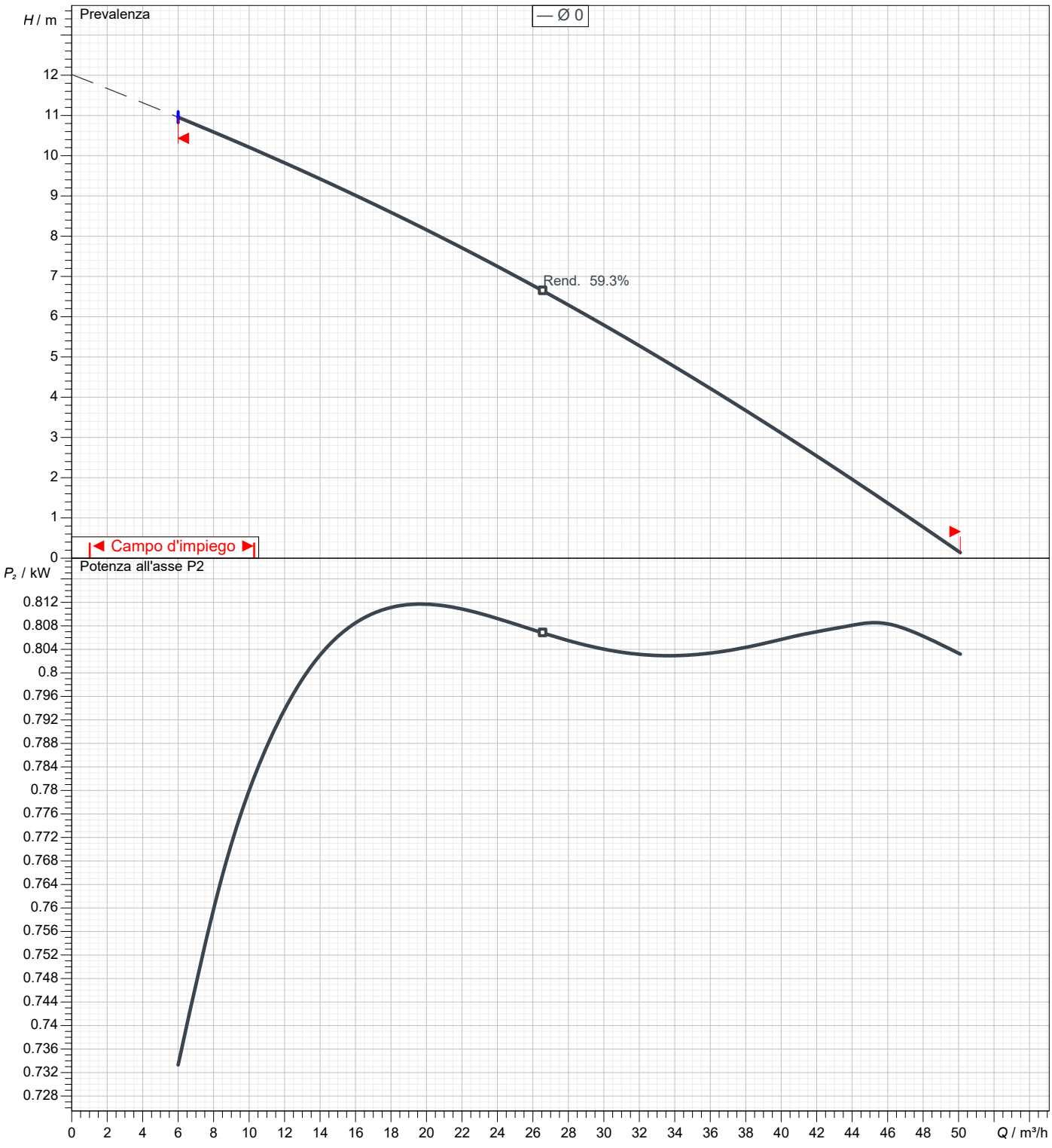

EBARA

Dimensioni

Nome pompa EGO SLIM 65-120

Committente	Data 30/12/2024	Società
Contatto	Art. N°	Rilasciato da
Telefono	Offerta	Telefono
e-mail	ID offerta	e-mail

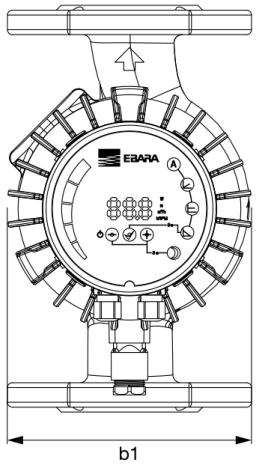

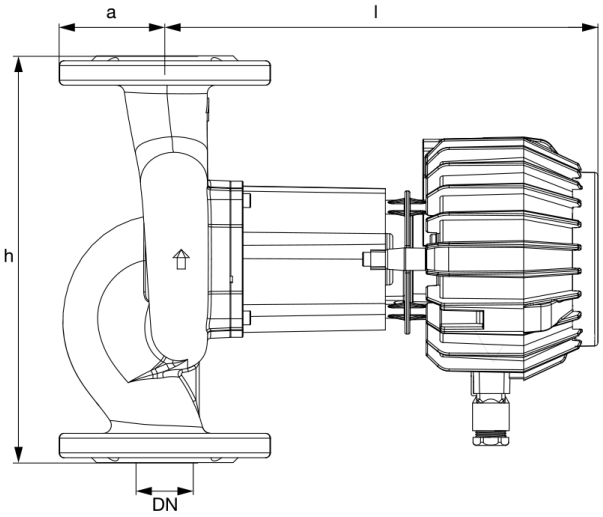

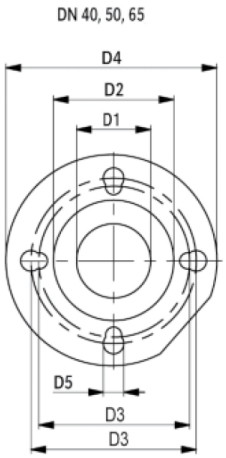

Dimensioni	mm							
1	a	75						
2	b1	193						
3	D1	65						
4	D2	132						
5	D3	130/145						
6	D4	185						
7	D5	14/19						
8	DN	65						
9	h	340						
10	l	322						
11	Weight P&M	19,3 kg						
12								
13								
14								
15								

EBARA

(1/1)
Costruzione

Nome pompa EGO SLIM 65-120

Committente	Data 30/12/2024	Società
Contatto	Art. N°	Rilasciato da
Telefono	Offerta	Telefono
e-mail	ID offerta	e-mail

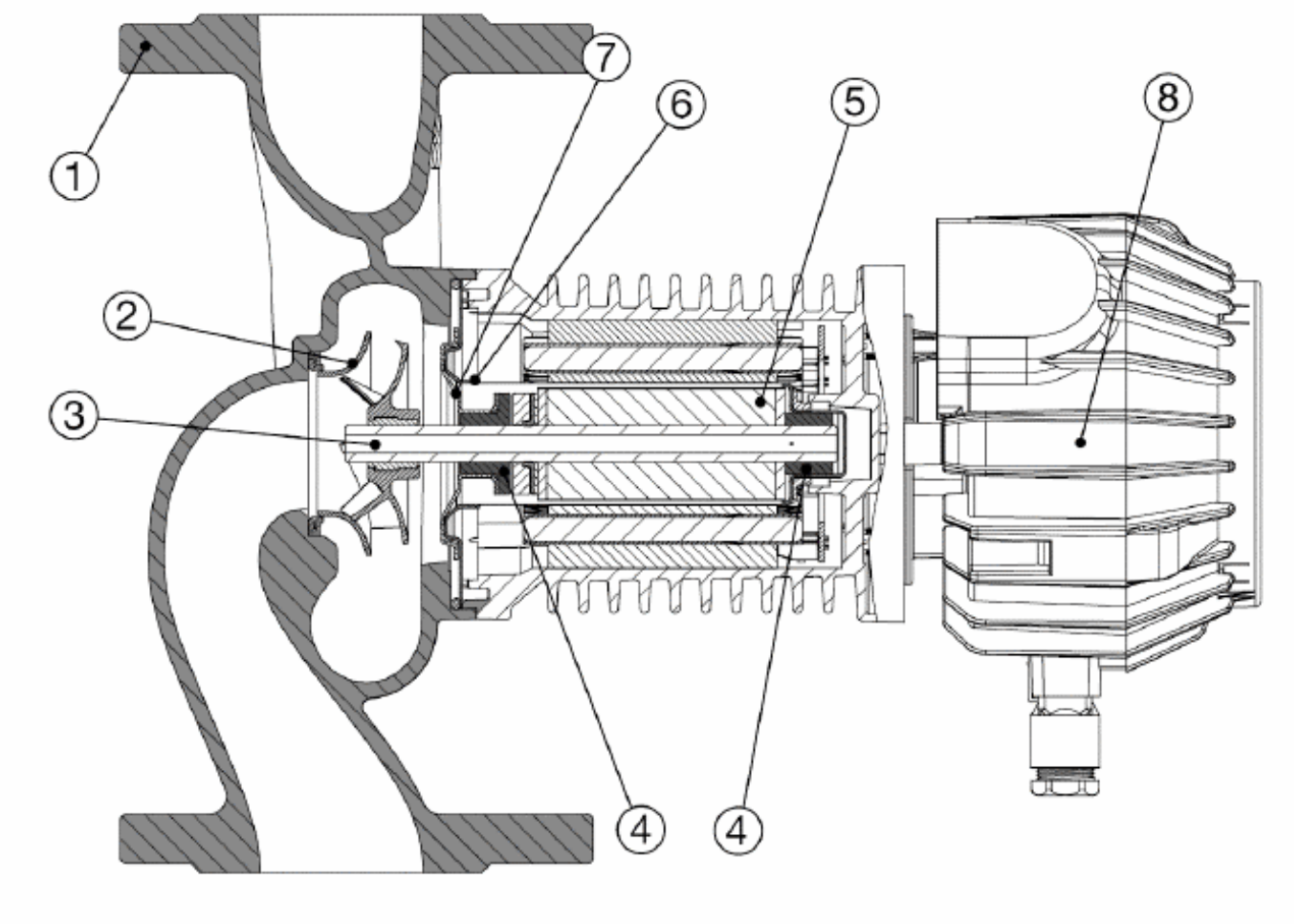

N°	Name	Material
1	Pump body	Cast iron with cataphoresis coating
2	Impeller	PES GF 30
3	Shaft	AISI 420
4	Bearings	Graphite
5	Rotor	Coated in Stainless Steel
6	Rotor can	AISI 316 Stainless Steel
7	Bearing plate	AISI 316 Stainless Steel
8	Electronic board	-