Nome Società:
Creato da:
Telefono:

Data: 31/12/2024

Q.tà	Descrizione
1	**UPS 20-60 N 150**



Attenzione: le foto e i disegni sono solo indicativi

Codice prodotto: A richiesta

La pompa è del tipo a canotto separatore con rotore bagnato, cioè pompa e motore formano un corpo unico senza tenuta meccanica e con solo due guarnizioni .

I cuscinetti sono lubrificati dallo stesso liquido pompato.

La pompa è dotata di selettore 3-passi di velocità La pompa è caratterizzata da: * Tenuta e cuscinetti radiali in ceramica * cuscinetto reggispinta in grafite * canotto separatore e supporto cuscinetto in ac

- ciaio inox * girante resistente all'usura (MATIM) * corpo pompa in Stainless steel Il motore è del tipo asincrono 1-fasi e non richiede protezione esterna.

Liquido:

Liquido pompato:	Acqua
Gamma temperatura del liquido:	2 .. 110 °C
Temperatura del liquido durante il funzionamento:	60 °C
Densità:	983.2 kg/m³

Tecniche:

Portata nominale:	2.03 m³/h
Prevalenza:	3.473 m
Classe TF:	110
Approvazioni:	CE,VDE,EAC,WEEE

Materiale:

Corpo pompa:	Stainless steel EN 1.4308
Girante:	Composite PES+30% GF

Installazione:

Limite temperatura ambiente:	0 .. 40 °C
Temp. ambiente max con liquido a 80 °C:	40 °C
Max pressione di funzionamento:	10 bar
Tipo di collegamento:	G
Dimens. attacco:	1 1/4 inch
Pressione nominale della connessione:	PN 10
Interasse:	150 mm

Dati elettrici:

Potenza assorbita alla velocità 1:	50 W
Potenza assorbita alla velocità 2:	60 W
Potenza max assorbita:	70 W
Frequenza di rete:	50 Hz
Tensione nominale:	1 x 230 V

GRUNDFOS

Nome Società:
Creato da:
Telefono:

Data: 31/12/2024

Q.tà	Descrizione	
1	Corrente a velocità 1:	0.22 A
	Corrente a velocità 2:	0.27 A
	Corrente a vel. 3:	0.3 A
	Capacità condensatore - marcia:	2.5 µF
	Classe di protezione (IEC 34-5):	IP44
	Classe di isolamento (IEC 85):	F
	Protezione motore integrata:	NONE
	Altro:	
	Posizione morsettiera:	9H
	Peso netto:	2.66 kg
	Peso lordo:	2.8 kg
	Volume imballo:	0.004 m³
	Nazione di origine:	RS
	Tariffa convenzione n.:	84137030

Nome Società:
Creato da:
Telefono:

Data: 31/12/2024

A richiesta UPS 20-60 N 150 50 Hz

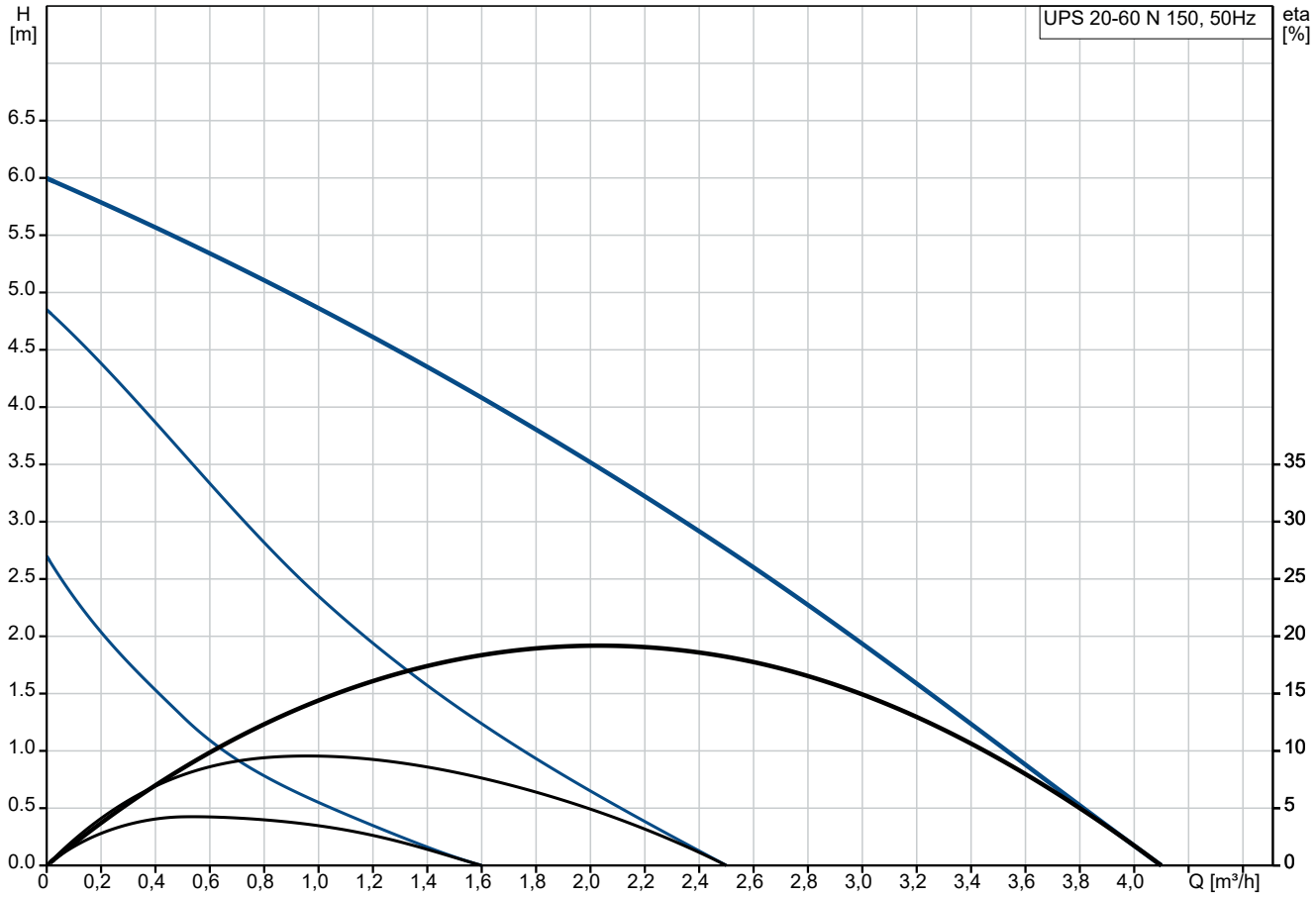

Liquido pompato = Acqua
Temperatura del liquido durante l'esercizio = 60 °C
Densità = 983.2 kg/m³

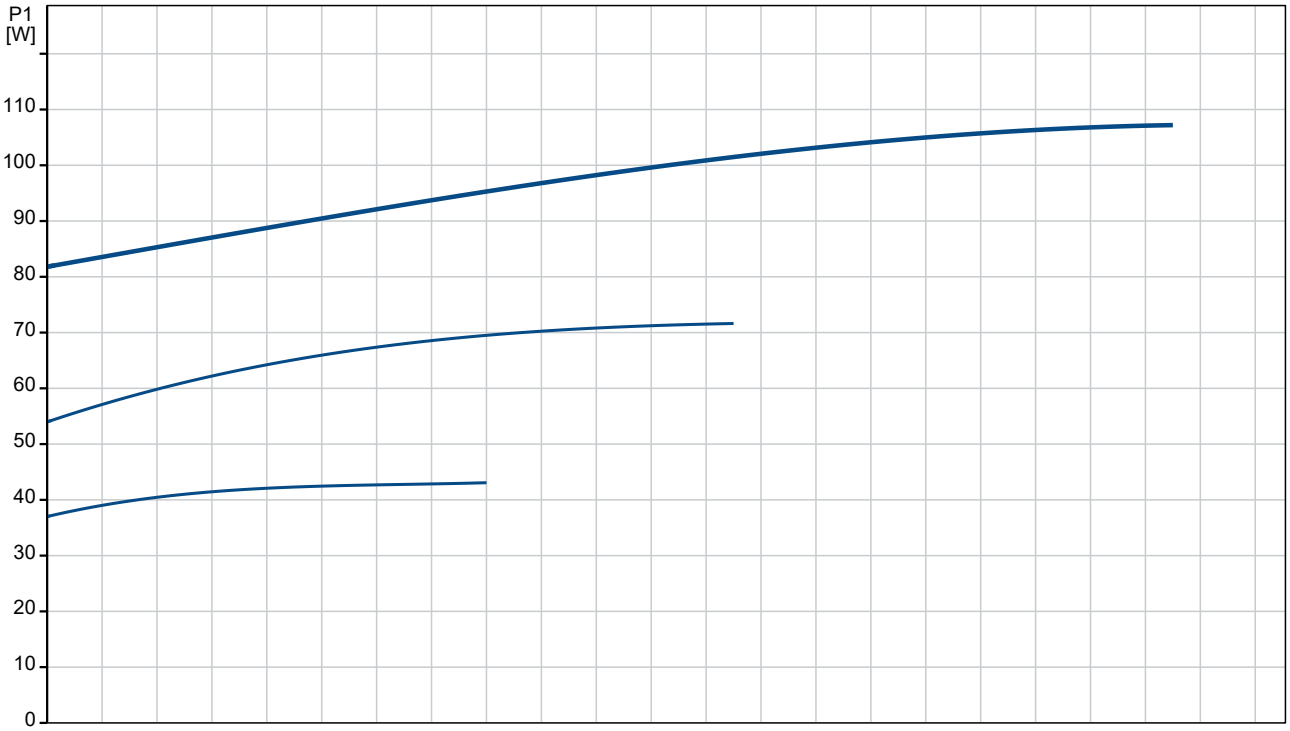

Nome Società:
Creato da:
Telefono:

Data: 31/12/2024

Descrizione	Valore
Informazioni generali:	
Nome prodotto:	UPS 20-60 N 150
Codice prod.:	A richiesta
Codice EAN:	A richiesta
Prezzo:	€ 770
Tecniche:	
Velocità nr:	3
Portata nominale:	2.03 m³/h
Prevalenza:	3.473 m
Prevalenza massima:	60 dm
Classe TF:	110
Approvazioni:	CE,VDE,EAC,WEEE
Materiale:	
Corpo pompa:	Stainless steel
Corpo pompa:	EN 1.4308
Girante:	Composite
Girante:	PES+30% GF
Installazione:	
Limite temperatura ambiente:	0 .. 40 °C
Temp. ambiente max con liquido a 80 °C:	40 °C
Max pressione di funzionamento:	10 bar
Tipo di collegamento:	G
Dimens. attacco:	1 1/4 inch
Pressione nominale della connessione:	PN 10
Interasse:	150 mm
Liquido:	
Liquido pompato:	Acqua
Gamma temperatura del liquido:	2 .. 110 °C
Temperatura del liquido durante il funzionamento:	60 °C
Densità:	983.2 kg/m³
Dati elettrici:	
Potenza assorbita alla velocità 1:	50 W
Potenza assorbita alla velocità 2:	60 W
Potenza max assorbita:	70 W
Frequenza di rete:	50 Hz
Tensione nominale:	1 x 230 V
Corrente a velocità 1:	0.22 A
Corrente a velocità 2:	0.27 A
Corrente a vel. 3:	0.3 A
Capacità condensatore - marcia:	2.5 µF
Classe di protezione (IEC 34-5):	IP44
Classe di isolamento (IEC 85):	F
Protezione motore integrata:	NONE
Protezione termica:	Protezione a impedenze
Altro:	
Posizione morsettiera:	9H
Peso netto:	2.66 kg
Peso lordo:	2.8 kg
Volume imballo:	0.004 m³
Nazione di origine:	RS
Tariffa convenzione n.:	84137030

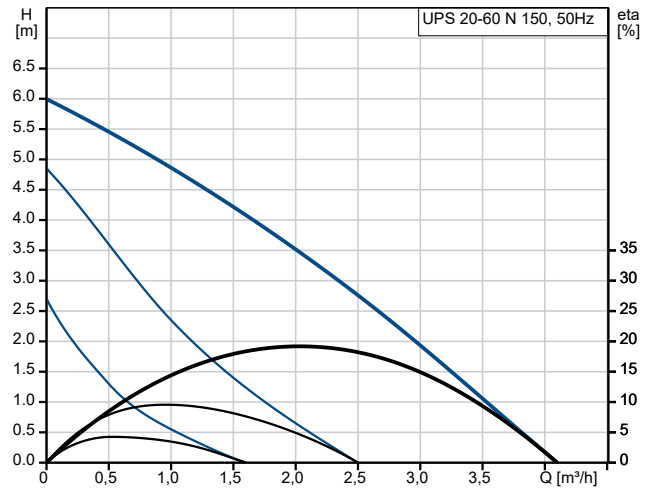

Liquido pompato = Acqua
Temperatura del liquido durante l'esercizio = 60 °C
Densità = 983.2 kg/m³

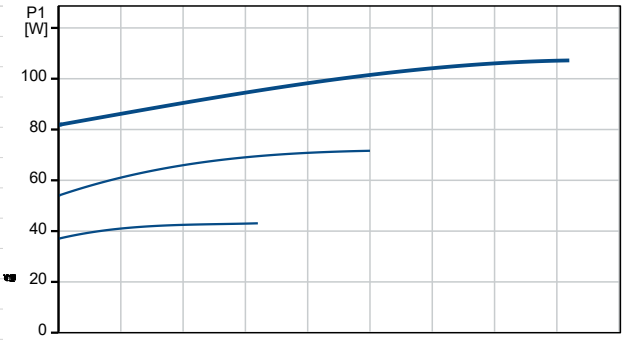

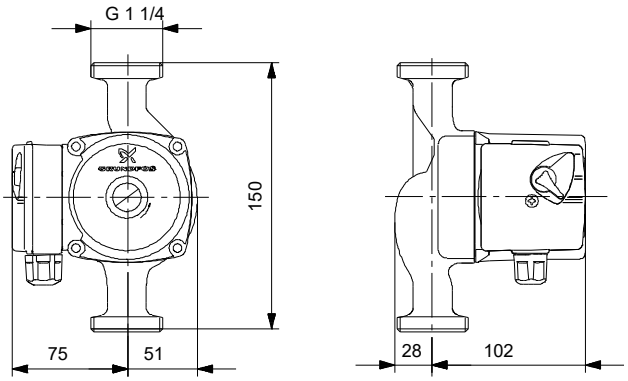

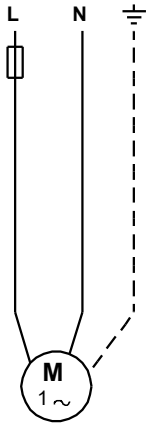

Nome Società:
Creato da:
Telefono:

Data: 31/12/2024

A richiesta UPS 20-60 N 150 50 Hz

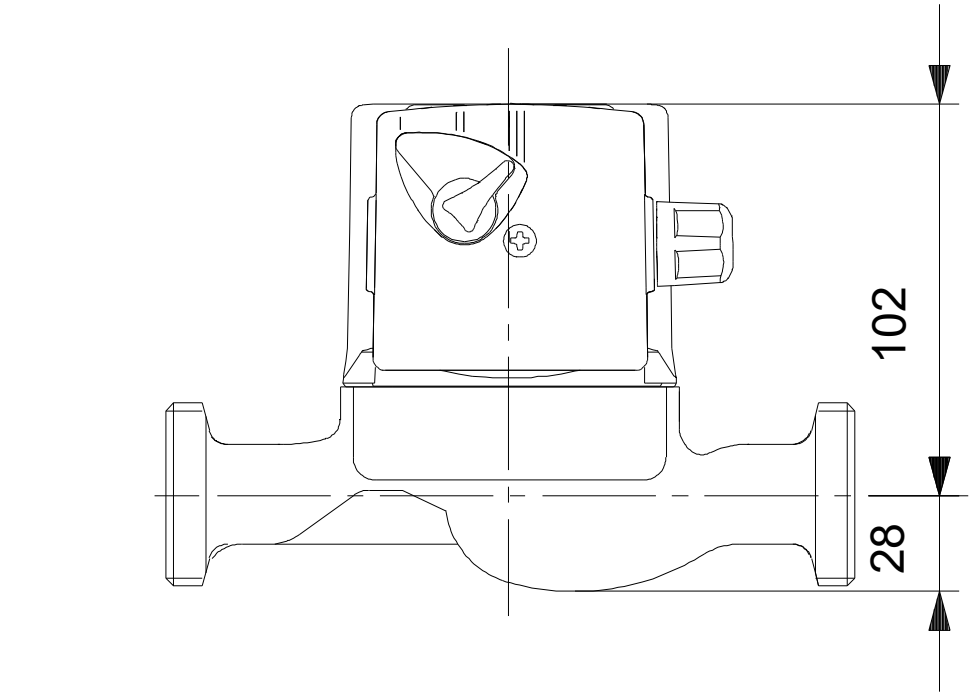

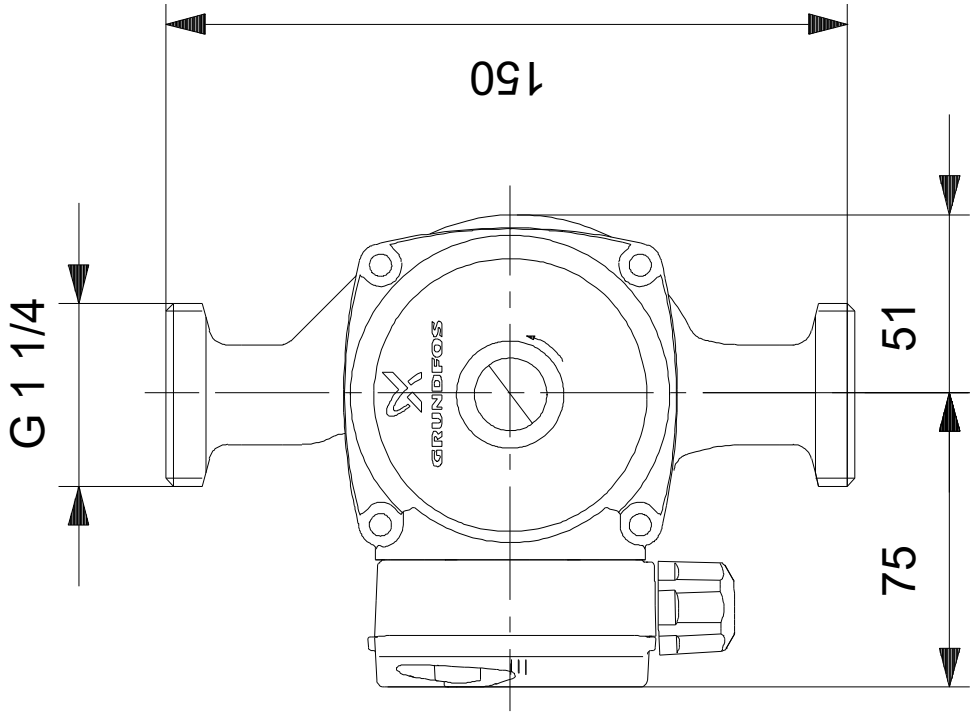

Nota: tutte le misure sono in mm se non diversamente specificato.
Attenzione: il disegno dimensionale semplificato non mostra tutti i dettagli.

GRUNDFOS

Nome Società:
Creato da:
Telefono:

Data: 31/12/2024

A richiesta UPS 20-60 N 150 50 Hz

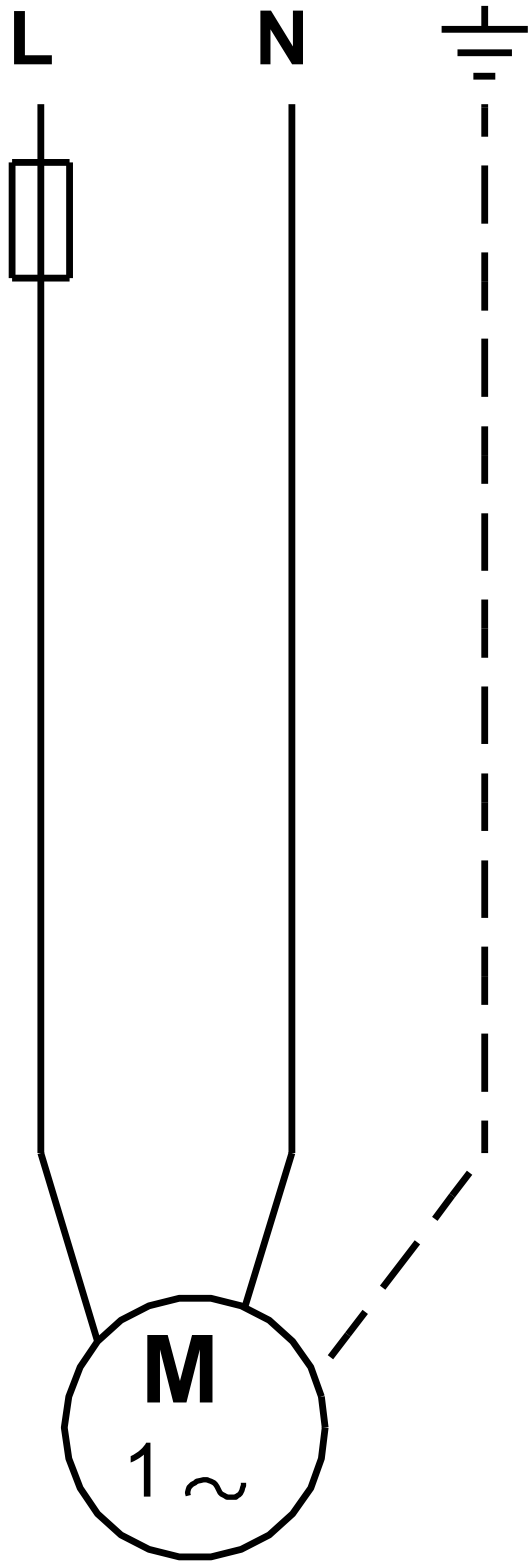

Unità in [mm] salvo altre indicazioni

GRUNDFOS

Nome Società:
Creato da:
Telefono:

Data: 31/12/2024

Dati per ordine:

Posizione	Vs. Posiz.	Nome prodotto	Totale	Codice prod.	Totale
		UPS 20-60 N 150	1	A richiesta	770,00 €