Nome Società:
Creato da:
Telefono:

Data: 31/12/2024

Q.tà	Descrizione
1	**UPS 32-80 N 180**



Attenzione: le foto e i disegni sono solo indicativi

Codice prodotto: A richiesta

La pompa è del tipo a canotto separatore con rotore bagnato, cioè pompa e motore formano un corpo unico senza tenuta meccanica e con solo due guarnizioni .

I cuscinetti sono lubrificati dallo stesso liquido pompato.

La pompa è dotata di selettore 3-passi di velocità La pompa è caratterizzata da: * Tenuta e cuscinetti radiali in ceramica * cuscinetto reggispinta in grafite * canotto separatore e supporto cuscinetto in ac

- ciaio inox * girante resistente all'usura (MATIM) * corpo pompa in Stainless steel Il motore è del tipo asincrono 1-fasi e non richiede protezione esterna.

Liquido:

Liquido pompato:	Acqua
Gamma temperatura del liquido:	-25 .. 110 °C
Temperatura del liquido durante il funzionamento:	60 °C
Densità:	983.2 kg/m³

Tecniche:

Portata nominale:	5.12 m³/h
Prevalenza:	5.2 m
Classe TF:	110
Approvazioni:	AAA,CE,EAC,WEEE,RCM

Materiale:

Corpo pompa:	Stainless steel EN 1.4308 AISI 304
Girante:	Composite PES+30% GF

Installazione:

Limite temperatura ambiente:	0 .. 40 °C
Temp. ambiente max con liquido a 80 °C:	40 °C
Max pressione di funzionamento:	10 bar
Tipo di collegamento:	G
Dimens. attacco:	2 inch
Pressione nominale della connessione:	PN 10
Interasse:	180 mm

Dati elettrici:

Potenza assorbita alla velocità 1:	135 W
Potenza assorbita alla velocità 2:	200 W
Potenza max assorbita:	220 W
Frequenza di rete:	50 Hz

GRUNDFOS

Nome Società:
Creato da:
Telefono:

Data: 31/12/2024

Q.tà	Descrizione	
1	Tensione nominale:	1 x 230 V
	Corrente a velocità 1:	0.6 A
	Corrente a velocità 2:	0.9 A
	Corrente a vel. 3:	0.98 A
	Capacità condensatore - marcia:	4 µF
	Classe di protezione (IEC 34-5):	X2D
	Classe di isolamento (IEC 85):	F
	Protezione motore integrata:	CONTACT
	Altro:	
	Posizione morsettiera:	9H
	Peso netto:	4.8 kg
	Peso lordo:	5.08 kg
	Volume imballo:	0.008 m³
	N. VVS danese:	380648100
	N. RSK svedese:	5803139
	Finlandese:	4615612
	Nazione di origine:	RS
	Tariffa convenzione n.:	84137030

Nome Società:
Creato da:
Telefono:

Data: 31/12/2024

A richiesta UPS 32-80 N 180 50 Hz

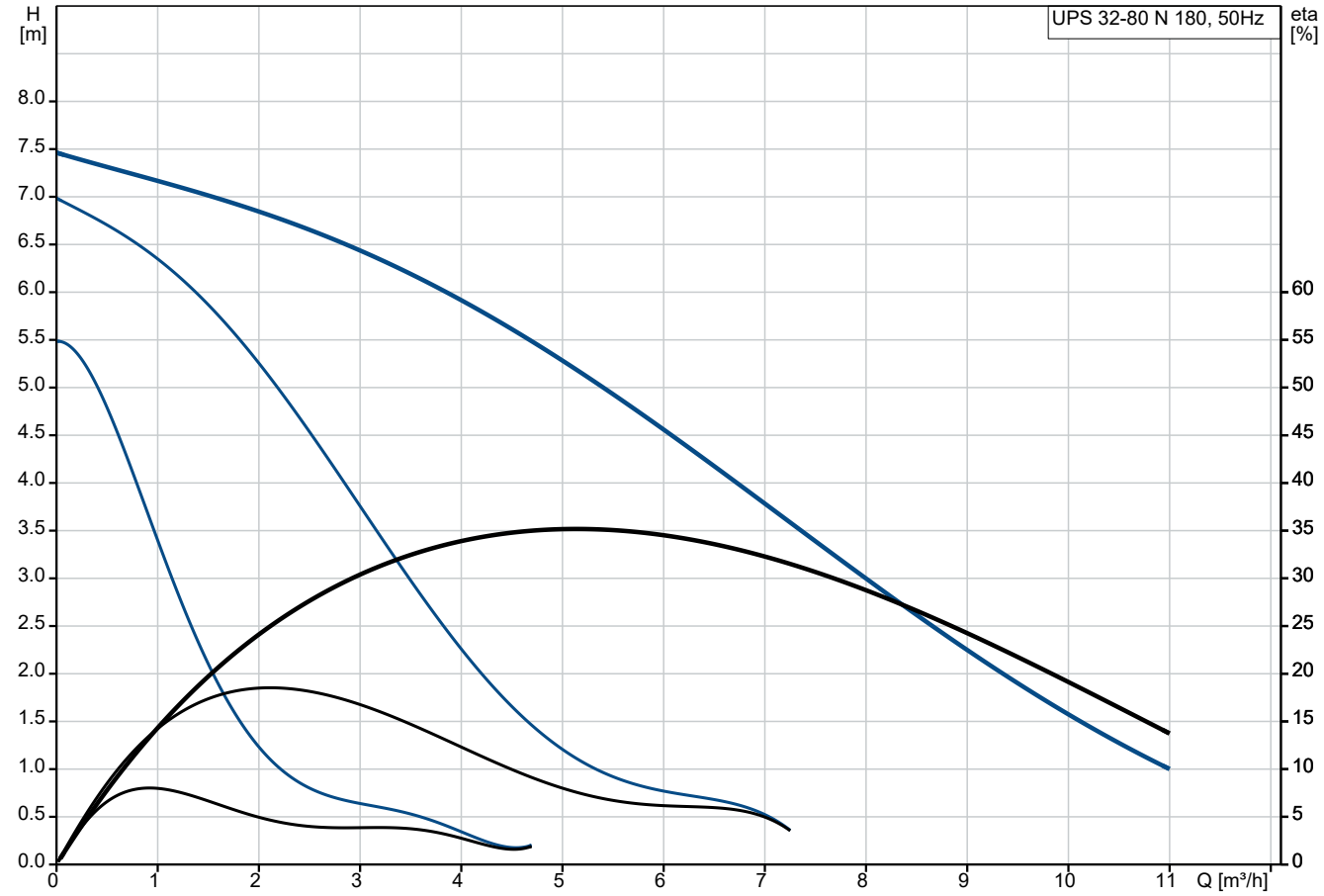

Liquido pompato = Acqua
Temperatura del liquido durante l'esercizio = 60 °C
Densità = 983.2 kg/m³

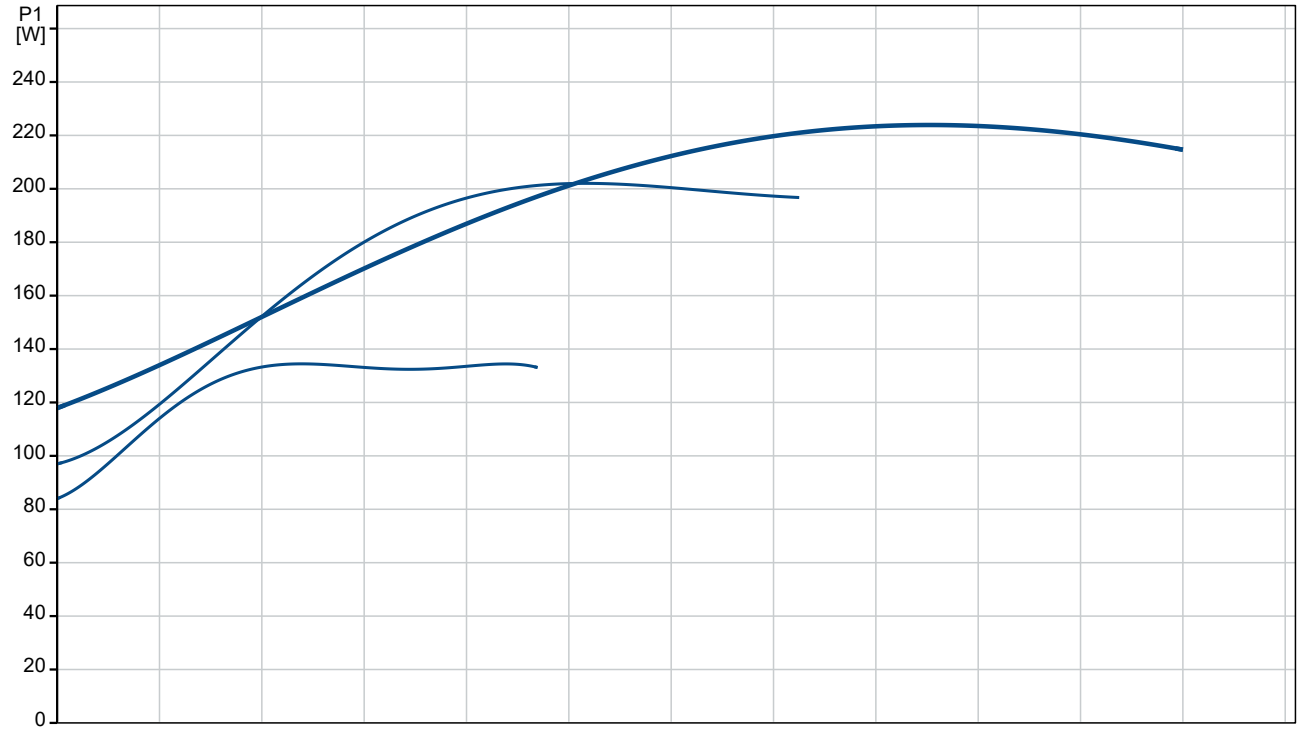

Nome Società:
Creato da:
Telefono:

Data: 31/12/2024

Descrizione	Valore
Informazioni generali:	
Nome prodotto:	UPS 32-80 N 180
Codice prod.:	A richiesta
Codice EAN:	A richiesta
Prezzo:	€ 1592
Tecniche:	
Velocità nr:	3
Portata nominale:	5.12 m³/h
Prevalenza:	5.2 m
Prevalenza massima:	80 dm
Classe TF:	110
Approvazioni:	AAA,CE,EAC,WEEE,RCM
Materiale:	
Corpo pompa:	Stainless steel
Corpo pompa:	EN 1.4308
Corpo pompa:	AISI 304
Girante:	Composite
Girante:	PES+30% GF
Installazione:	
Limite temperatura ambiente:	0 .. 40 °C
Temp. ambiente max con liquido a 80 °C:	40 °C
Max pressione di funzionamento:	10 bar
Tipo di collegamento:	G
Dimens. attacco:	2 inch
Pressione nominale della connessione:	PN 10
Interasse:	180 mm
Liquido:	
Liquido pompato:	Acqua
Gamma temperatura del liquido:	-25 .. 110 °C
Temperatura del liquido durante il funzionamento:	60 °C
Densità:	983.2 kg/m³
Dati elettrici:	
Potenza assorbita alla velocità 1:	135 W
Potenza assorbita alla velocità 2:	200 W
Potenza max assorbita:	220 W
Frequenza di rete:	50 Hz
Tensione nominale:	1 x 230 V
Corrente a velocità 1:	0.6 A
Corrente a velocità 2:	0.9 A
Corrente a vel. 3:	0.98 A
Capacità condensatore - marcia:	4 µF
Classe di protezione (IEC 34-5):	X2D
Classe di isolamento (IEC 85):	F
Protezione motore integrata:	CONTACT
Protezione termica:	interna
Altro:	
Posizione morsettiera:	9H
Peso netto:	4.8 kg
Peso lordo:	5.08 kg
Volume imballo:	0.008 m³
N. VVS danese:	380648100
N. RSK svedese:	5803139
Finlandese:	4615612
Nazione di origine:	RS
Tariffa convenzione n.:	84137030

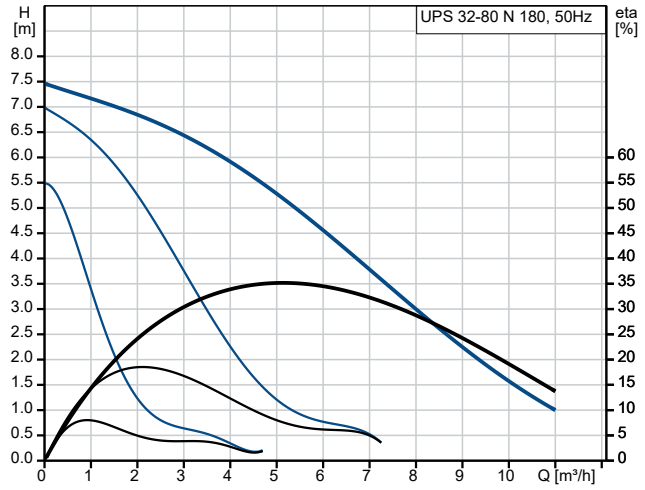

Liquido pompato = Acqua
Temperatura del liquido durante l'esercizio = 60 °C
Densità = 983.2 kg/m³

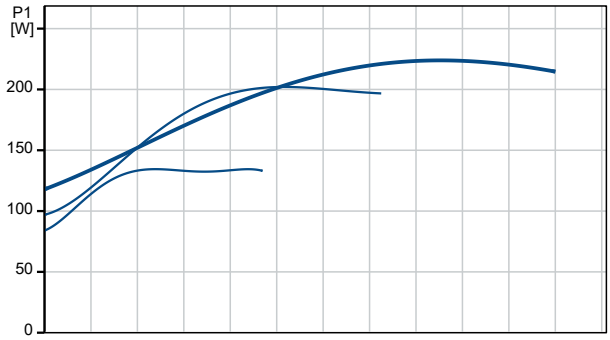

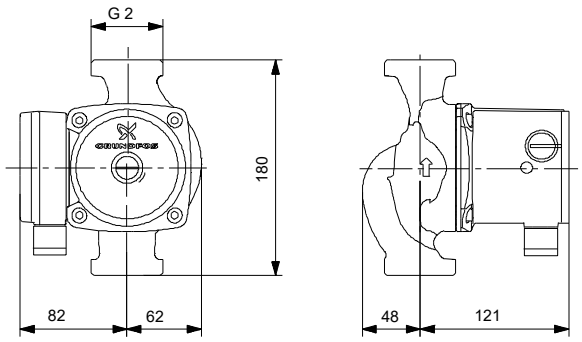

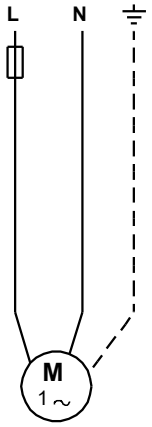

Nome Società:
Creato da:
Telefono:

Data: 31/12/2024

A richiesta UPS 32-80 N 180 50 Hz

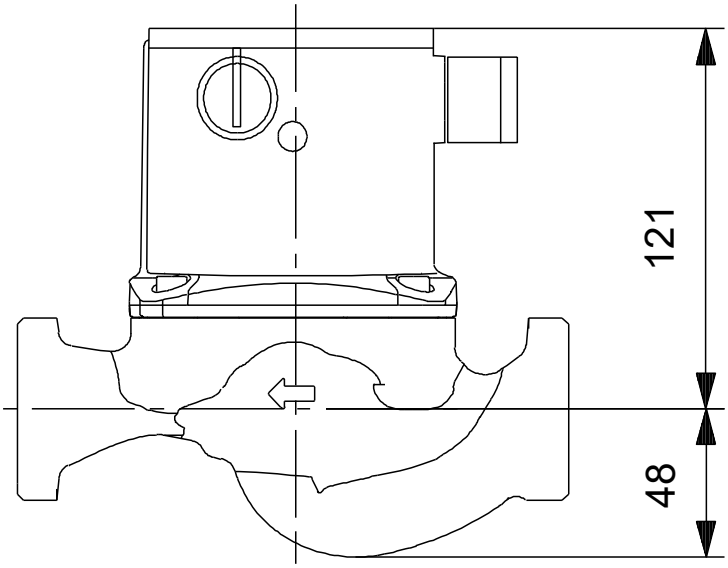

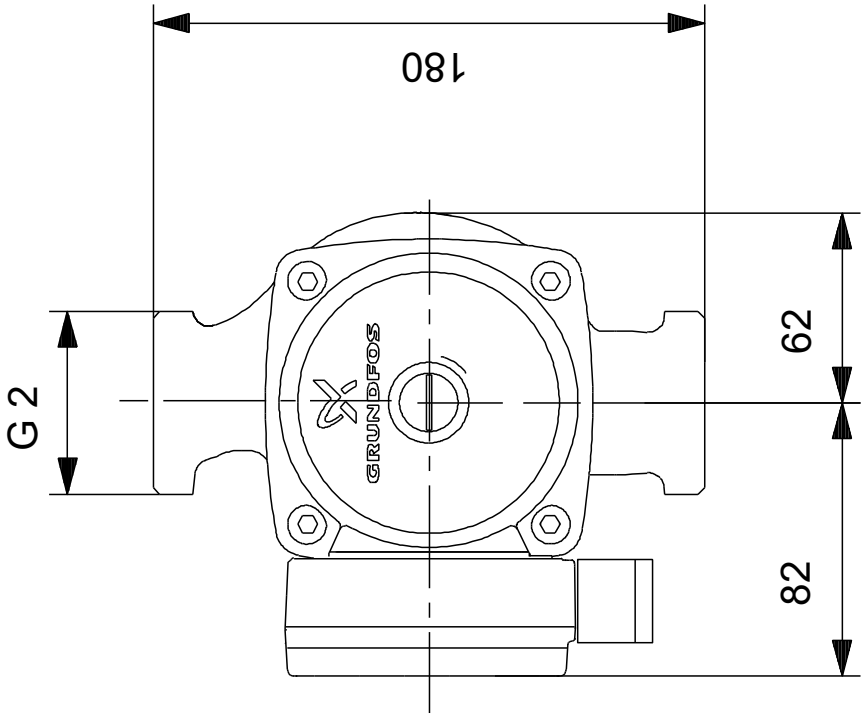

Nota: tutte le misure sono in mm se non diversamente specificato.
Attenzione: il disegno dimensionale semplificato non mostra tutti i dettagli.

Nome Società:
Creato da:
Telefono:

Data: 31/12/2024

A richiesta UPS 32-80 N 180 50 Hz

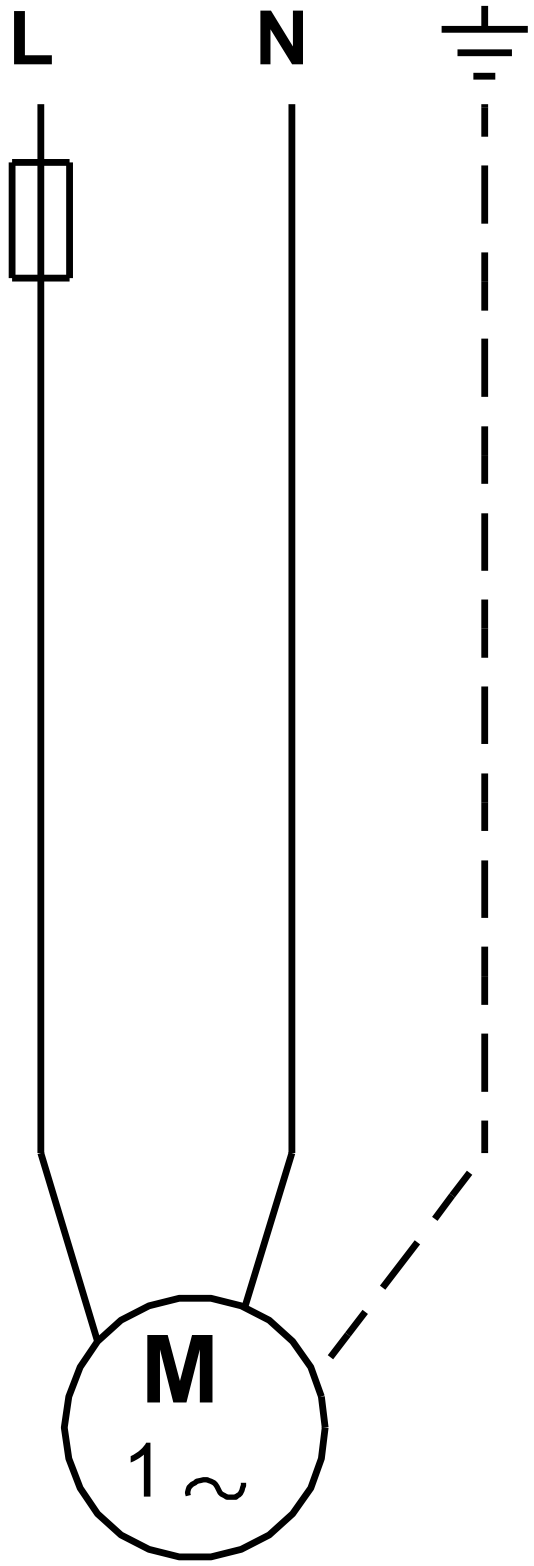

Unità in [mm] salvo altre indicazioni

GRUNDFOS

Nome Società:
Creato da:
Telefono:

Data: 31/12/2024

Dati per ordine:

Posizione	Vs. Posiz.	Nome prodotto	Totale	Codice prod.	Totale
		UPS 32-80 N 180	1	A richiesta	1.592,00 €